TF100-125-150-200

IINSTRUCCION DE INSTALACION PARA EXTRACTORES MODELOS TF



Los ventiladores de inducción TF han sido diseñados para aplicaciones que requieren altos flujos de aire y presión con bajos niveles de ruido.

CONDICIONES GENERALES

- Este tipo de extractor está diseñado para trabajar insertado en cualquier tramo de conducto de extracción de aire, ya sea en posición vertical u horizontal
- Este extractor tubular está diseñado para ser instalado en conducto flexible o rígido de 100/125/150/200mm de diámetro según modelo TF. The extractor (C) is placed between the inlet (A) and the exhaust (B) Ver figura1.
- No instale el tubo de escape de la unidad extractora en una chimenea, tubo de ventilación o conducto de aire caliente.
- • Antes de conectar las unidades a los conductos, consulte las normas locales relativas al aire de escape.
- •Se deben tomar precauciones para evitar el reflujo de gases a la habitación desde la chimenea de gas abierta u otros aparatos de fuego abierto cuando se montan en ventanas o paredes exteriores.
- Asegúrese de que haya suficiente aire de reposición, especialmente cuando se utiliza con un aparato con cámara de combustión.
- TEste extractor está diseñado para la ventilación de viviendas o locales similares.
- No utilice el extractor en atmósferas explosivas
- No utilizar en locales donde la temperatura ambiente supere los 55ºC.
- Este extractor no provoca interferencias en aparatos de radio/ televisión (Reglamento CEE nº 89/336)
- Este ventilador tiene doble aislamiento y no requiere conexión a tierra. Una vez desembalado el extractor, compruebe que no esté dañado y que funcione correctamente.
  Si hay fallas o daños, no intente usarlo o repararlo usted mismo.

Directrices de Instalacion

Desconecte la alimentación de red antes de realizar cualquier conexión eléctrica. Si tiene alguna duda, póngase en contacto con un electricista calificado.

- La instalación, las conexiones eléctricas y los ajustes deben ser realizados de acuerdo con las normas locales por una persona calificada
- El incumplimiento de estas instrucciones anulará la garantía
- En caso de instalación incorrecta, el Fabricante no se responsabilizará de los daños materiales o personales que se produzcan.• Antes de comenzar la instalación, compruebe que:

  - El ventilador no está deformado ni dañado.
  - No hay ningún cuerpo extraño alojado dentro de la carcasa.
  - El ventilador se mueve libremente al girarlo con la mano

- Afloje los 2 tornillos (D) y levante las bridas (E). Sacar el conjunto carcasa (F) de su alojamiento (F.2)
- Instale el conjunto de soporte y las espigas (G) en la posición (C) (Fig. 1). Para ello es necesario:
  - Ubicar el extractor en su lugar de instalación (pared o techo) y marcar los 4 agujeros (H).
  - Marcar los 4 agujeros con una broca de 6 mm.
  - Utilizar los tacos y tornillos suministrados con el extractor para fijar el conjunto. Es recomendable ubicar el extractor a una distancia de 1 metro o más del recodo más cercano y también de la entrada y salida más próximas.
- Una los conductos de entrada (A) y salida (B) a las espigas (l) con abrazaderas, bridas para cables o similares para garantizar que se logre un sellado a largo plazo. Consulte la Fig. 2. Es importante que los conductos tengan el mismo diámetro que las espigas para permitir un funcionamiento eficiente del ventilador.
- Vuelva a colocar la carcasa (F) en su alojamiento para que el flujo de aire (indicado en la etiqueta) y la dirección de salida del cable sean los deseados. Cierre las bridas (E) y apriete los tornillos (D) (fig 2). nótese bien Asegúrese de que una vez instalado el extractor no haya acceso accidental a las partes móviles.

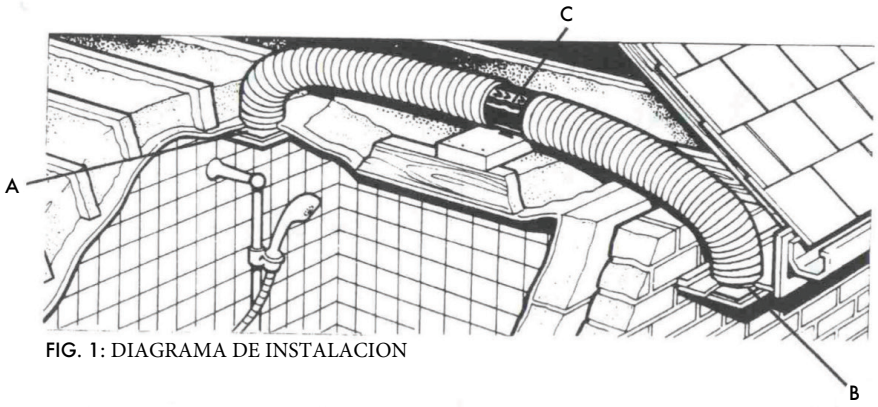

FIG. 1: DIAGRAMA DE INSTALACION

Conexión Electrica

- El extractor debe estar conectado a una red eléctrica monofásica, en el voltaje y frecuencia indicados en la placa de características del extractor.
- La instalación debe disponer de un interruptor omnipolar con una separación de contactos de al menos 3mm. El circuito debe estar protegido por un fusible de 3 A o un MCB de 3 A adecuado.
- No se requiere conexión a tierra ya que este extractor es un aparato de doble aislamiento de clase II.
- El extractor debe estar conectado de forma permanente mediante un cable de instalación fija fijado en canalización fija. (Flexible de dos hilos conductores de sección mínima 1mmÇ y máxima 1,5mmÇ).
- Los ventiladores de 100/125/150 mm tienen un motor de dos velocidades, los ventiladores de 200 mm tienen un motor de tres velocidades.

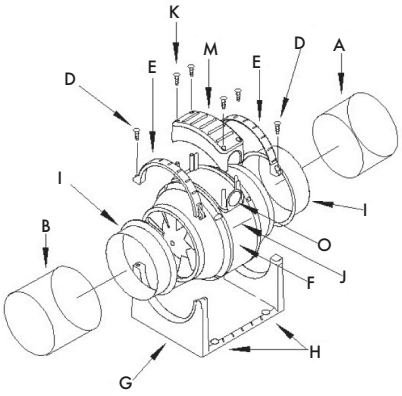

Para realizar la conexión eléctrica:

1. Aflojar los 4 tornillos (1. K) y quitar la tapa de conexiones (M) (Fig. 2).
2. Perfore el soporte flexible (O) para permitir el paso de los cables de alimentación (Fig. 2 y 3).
3. Realice las conexiones como se indica en la página siguiente..

Este aparato no necesita conexión a tierra ya que tiene doble aislamiento. (Clase II)

CONECTE EL SUMINISTRO VIVO AL TERMINAL
CONECTE EL NEUTRO A UNO DE LOS **N** TERMINALES - VER ABAJO:

TF100/ 125/ 150 mm

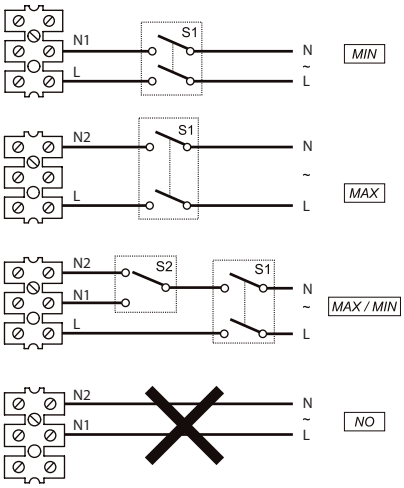

TF200

Conecte el neutro de red a:
N3 Para Alta velocidad
N2 Para velocidad media
N1 fPara baja velocidad

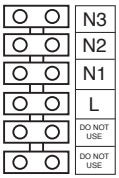

···· N3 Velocidad 3 MF200S solamente
···· N2 Velocidad 2
···· N1 Velocidad 1
— Vibo
× NO USAR
× NO USAR

Mantenimiento y Servicio

Desconecte el suministro de red antes de realizar cualquier conexión eléctrica. Si tienes alguna duda contacta un electricista calificado.

Para cualquier operación de mantenimiento que no sea simplemente la limpieza exterior del extractor, se debe sacar el conjunto envolvente de su alojamiento como se indica en el punto 1 de las instrucciones de instalación. Luego se deben quitar los dos tubos reductores (V). (ver Fig. 14)

Para quitar el conjunto de la carcasa:

1. Afloje 8 tornillos (X)

2. Separe suavemente los conos reducidos (V) del chasis.

El motor, el ventilador y todos los componentes deben ser inspeccionados periódicamente para asegurarse de que no estén sucios ni hayan sufrido ningún daño. La frecuencia dependerá de sus condiciones de funcionamiento.

Durante las sesiones de mantenimiento, elimine la suciedad acumulada en las aspas del ventilador y las partes internas del bastidor para evitar cualquier desequilibrio en el funcionamiento que podría conducir a una reducción de las cualidades aerodinámicas y posibles daños al motor.

Nunca sumerja el aparato en agua o en cualquier líquido. No utilice disolventes para limpiar el aparato. Los cojinetes del motor no necesitan mantenimiento.

CLASIFICACIÓN/ ESPECIFICACIONES

Para conocer todas las clasificaciones IP y de potencia eléctrica, consulte la clasificación del ventilador y la etiqueta de cableado.

IMPORTANTE

Desconecte el suministro de red antes de realizar cualquier conexión eléctrica. Si tiene alguna duda, póngase en contacto con un electricista calificado. El aparato no está diseñado para ser utilizado por niños pequeños o personas enfermas sin supervisión.

Los niños pequeños deben ser supervisados para asegurarse de que no jueguen con el aparato..

Se deben tomar precauciones para evitar el reflujo de gases a la habitación desde la chimenea de gas abierta u otros aparatos de fuego abierto cuando se montan en ventanas o paredes exteriores.

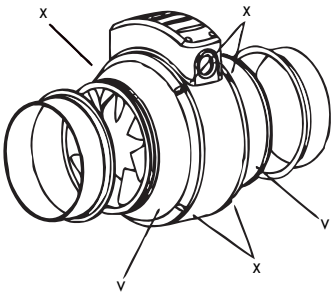

Fig.14

Dimensiones (mm)

Tamaño	100	125	150	200
AØ	97	122	147	199,5
BØ	178	178	200	223
C	124	124	138	146
D	298	259	350	300
E	96	96	118	130
F	168	168	192	195
G	120	120	162	100
H	153.5	153.5	178	180

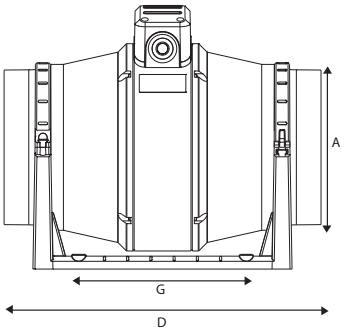

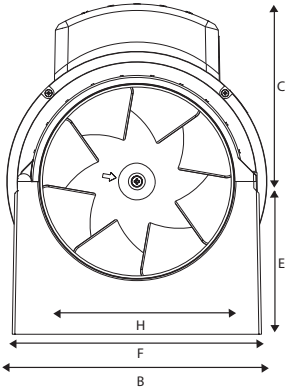

Modelo	Art. no.
Extractor de Flujo Mixto TF 100	430102
Extractor de Flujo Mixto TF 125	430112
Extractor de Flujo Mixto TF 150	430122
Extractor de Flujo Mixto TF 200	430132

Copyright © Fresh AB 2013 • Edtition 2013-2